Технические
Характеристики

Дата: 07-08-2015

FERROQUELL

Сертификат Соответствия Строительного Управления FERROQUELL

Сертификат Соответствия Строительного Управления FERROSTOSS

Свойства:

FERROQUELL это металлическая гидроизоляция, без необходимости дополнительной обработки. Она просто крепится и фиксируется скобами или зажимами.

В отличие от обычных металлических гидроизоляционных прокладок, *FERROQUELL* имеет всего лишь 15 см в высоту и доступна в рулонах или лентах. Эффект расширения гидрофильного каучука компенсирует возможное растяжение пластин при креплении и создает дополнительную гидроизоляцию.

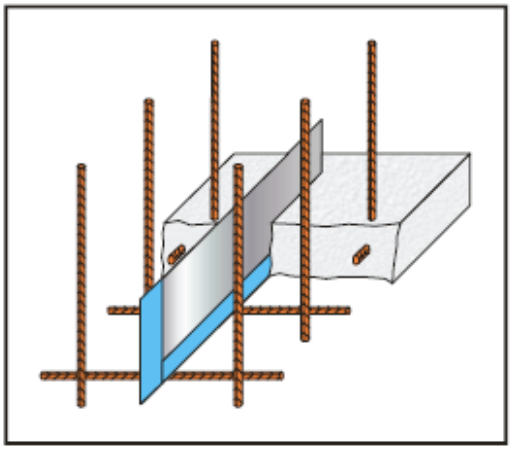

Помимо стандартного *FERROQUELL I* существует особая версия *FERROQUELL II,* покрытая гидрофильным каучуком со всех сторон.

Технические данные:

Тип металла	Продольная лента, тип DC01 A	
Тип каучука	*HYDROTITE* гидрофильный каучук	
Материал основа	Вулканизированный полихлоропрен	
Цвет	синий	
Поглощение воды	прибл. 300 Об.%	DIN EN ISO 62
Покрытие с задержкой	да	
Размеры	2000 x 150 x 0,75 мм	

Обработка:

FERROQUELL следует всегда устанавливать гидрофильным каучуком к воде или по направлению предполагаемой водной течи. Металлическая гидроизоляция может крепиться либо на верхний слов арматуры перед бетонированием, либо вставляться непосредственно после срезу после бетонирования так, чтобы гидрофильный каучук был минимум на 30 мм покрыт бетоном.

Соединение отдельных металлических элементов гидроизоляции выполняется с помощью фиксационных зажимов *типа «SF»* или «*S*» или с помощью зажимных скоб.

При использовании только зажимных скоб следует удостовериться в вертикальности положения гидроизоляции, зафиксировав ее с помощью проволоки к арматуре.

При использовании фиксирующих зажимов *типа «SF»* гидроизоляционная лента *FERROQUELL* устанавливаемая в вертикальном положении, для повышения прочности крепления, фиксирующие зажимы следует закрепить к арматуре с помощью проволоки.

При использовании фиксирующего зажима типа «*S*» гидроизоляционная лента *FERROQUELL* фиксируется зажимами которые привариваются к арматуре.

Для сложных конструкций (точки перекрытия, Т-образные соединения и т.д.) может потребоваться использование *QUELLFLEX* для помощи в монтаже.

Для соединения *FERROQUELL* с внутренними гидроизоляционными лентами для герметизации расширительных швов рекомендуется использование *FERRODEHN*.

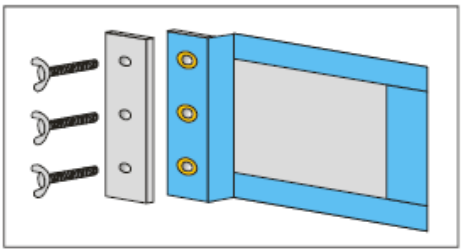

Соединение *FERRODEHN* и *FERROQUELL*-системы достигается использованием стандартных фиксирующих зажимов или застегивающихся скоб.

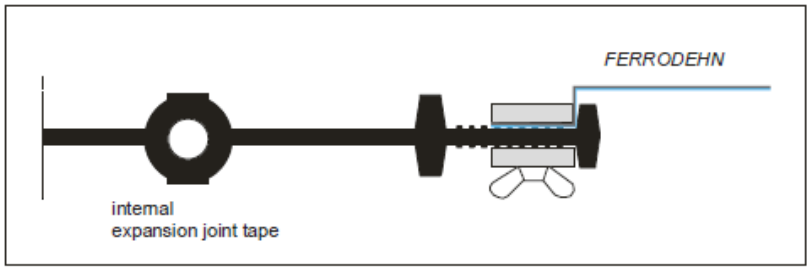

Фиксация ленты для герметизации расширительного шва достигается с помощью фланцевого соединения, которое может легко фиксироваться без использования инструментов с помощью барашковых болтов. Фланец герметизируется с помощью двух лент из гидрофильного каучука по обеим сторонам.

При использовании *FERROQUELL* для герметизации готовых бетонных двойных стен, рекомендуется использование *FERROSTOSS* и *FERROECK* для герметизации вертикальных швов между отдельными стенами и в углах.

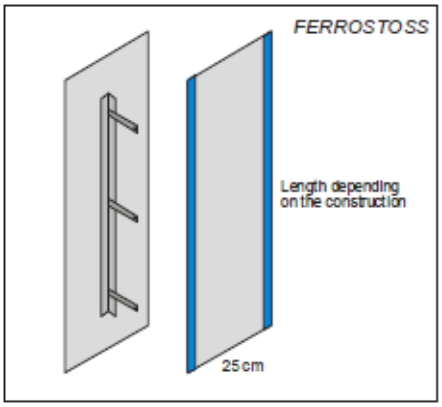

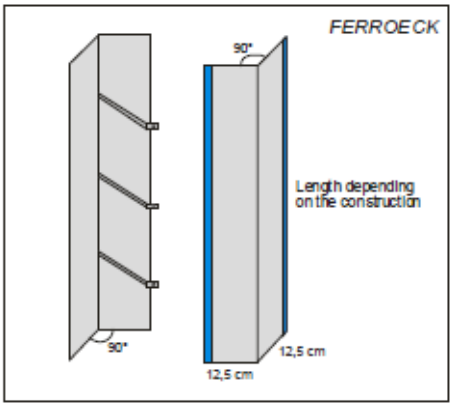

Вертикальные соединительные элементы *FERROSTOSS* и *FERROECK* помещаются на базовую плиту и соединяются с горизонтальными элементами *FERROQUELL* каждый с помощью двух фиксирующих зажимов *типа VF*. Более того, фиксирующие элементы *FERROSTOSS* и *FERROECK* прикрепляются к стенам с помощью анкеров.

Применение FERROSTOSS:

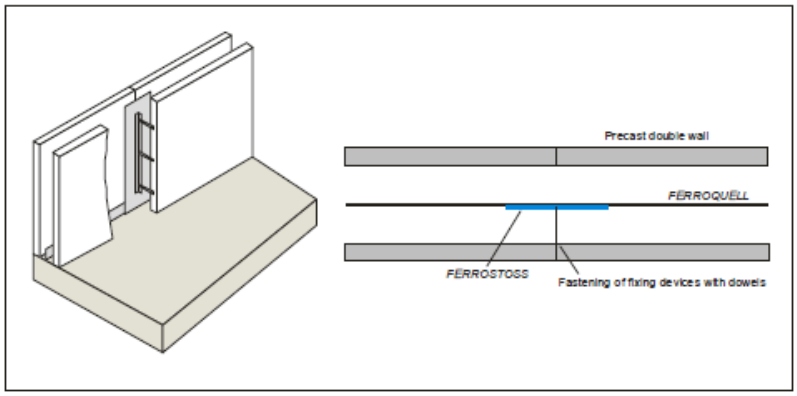

Применение FERROECK:

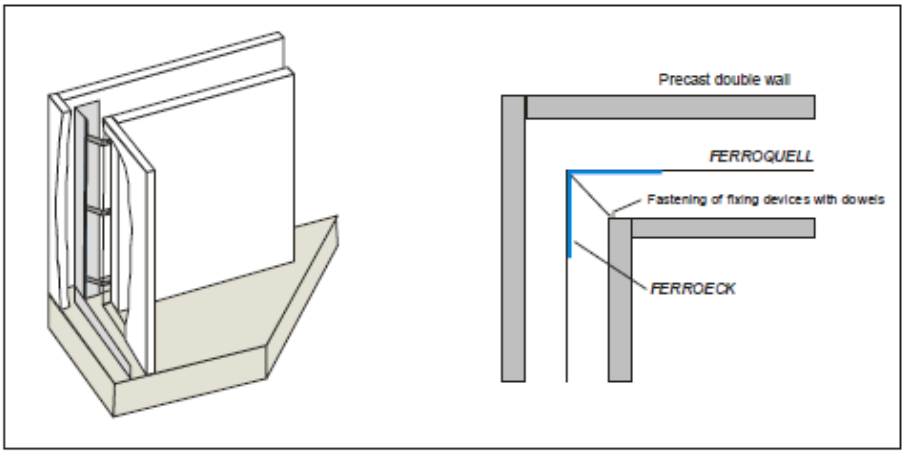

В углах, при горизонтальной герметизации, следует использовать готовый угловой элемент *FERROQUELL I* (или угловой элемент *FERROQUELL II)* для оптимальной связи с вертикальными элементами

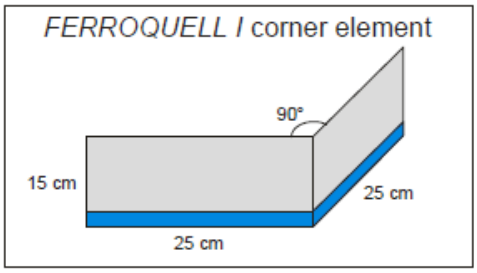

гидроизоляции *FERROECK.*

Информация по безопасности:

Особые меры не требуются

Упаковка:

2 м лента	50 м в упаковке
20 м рулон	20 м в коробке

Подробную информацию о форме выпуска *FERROQUELL I* и *II*, *FERRODEHN*, *FERROECK*, *FERROSTOSS*, *FERROQUELL I* и *II* угловых элементам см. Раздел Цены.

Хранение:

Хранение по крайней мере 24 месяца в оригинальной упаковке в сухих условиях при температуре 15-25°C, в защищенном от тепла, мороза и прямых солнечных лучей месте.

После истечения срока хранения использовать продукт не рекомендуется, за исключением случаев, когда это разрешено TPH. Данное разрешение можно получить в отделе качества TPH, который допустит материал к использованию после проверки основных свойств, указанных в спецификации.

Утилизация:

Рекомендации:
Небольшие количества остатков продукта можно утилизировать как обычные бытовые отходы. Утилизация больших количеств продукта должна выполняться в соответствии с местными нормами.

Протоколы испытаний:

Набухание *FERROQUELL* в воде для в соответствии с DIN 4030; MFPA Leipzig 1999

Промышленные испытания *FERRODEHN* в качестве связи между гидроизоляцией из термопластика и металлической гидроизоляцией; MFPA Leipzig 2004

Сертификат Соответствия Строительного Управления для металлической гидроизоляции *FERROQUELL*; MFPA Leipzig 2007

Сертификат Соответствия Строительного Управления для вертикальных соединительных элементов *FERROSTOSS*; MFPA Leipzig 2015

Правовое уведомление: Надлежащее и успешное применение нашей продукции не подлежит нашему контролю. Гарантия распространяется на качество продукции в момент продажи, однако, не на удачное применение. Все данные и спецификации в этом документе основаны на текущем состоянии техники, и мы оставляем за собой право на изменения и адаптации в целях развития. Данные о потреблении, разработанные нами, содержат средние эмпирические значения, колебания которых возможны в каждом конкретном случае, и поэтому не исключаются нами.